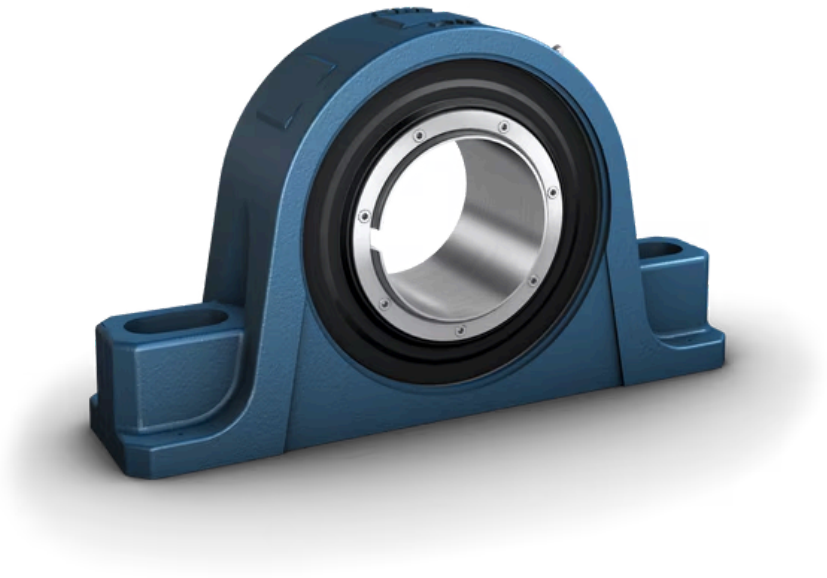

Image may differ from product. See technical specification for details.

P2B 107-SRB-CLH

Pillow block roller bearing unit, two-bolt, SKF ConCentra locking

Pillow (plummer) block roller bearing units and take-up roller bearing units consist of a spherical or tapered roller bearing mounted in a non-split housing that can be bolted to a support surface. This variant has a spherical roller bearing, a two-bolt base and SKF ConCentra locking, creating a true concentric tight fit, and setting the correct internal clearance within the bearing. The units are sealed and lubricated and ready to use. This bearing unit covers a wide range of requirements, in inch dimensions.

- Ready to mount
- Robust
- Factory lubricated and sealed
- Quick mounting

- Long service life

Prezentare generală

Dimensions

Shaft diameter	36.513 mm
Centre height (pillow block)	47.625 mm
Housing overall width	53.975 mm
Centre distance between bolt holes	129.381 mm
Attachment bolt diameter	12.7 mm
Bearing width, total	64.691 mm

Performance

Basic dynamic load rating	98.5 kN
Basic static load rating	91.5 kN
Limiting speed	8 000 r/min

Properties

Housing type	Pillow block
Number of bolt holes for fasteners	2
Bearing insert	Spherical roller bearing
Retaining feature, inner ring	SKF ConCentra
Bearing position	Locating
Bore type	Cylindrical
Material, housing	Cast iron
Material, bearing	Bearing steel
Coating	Without
Bearing housing seal type	Labyrinth seal
Sealing, unit	Optional end cover
Lubricant	Grease
Relubrication hole	With
Grease fitting	With

Logistics

Product net weight	3.2 kg
eClass code	23-05-16-90
UNSPSC code	31171537

Specificație tehnică

Metric/inch series	Inch
Bearing insert	Spherical roller bearing
Bearing position	Locating
Locking method	SKF ConCentra
Bearing housing seal type	Labyrinth seal

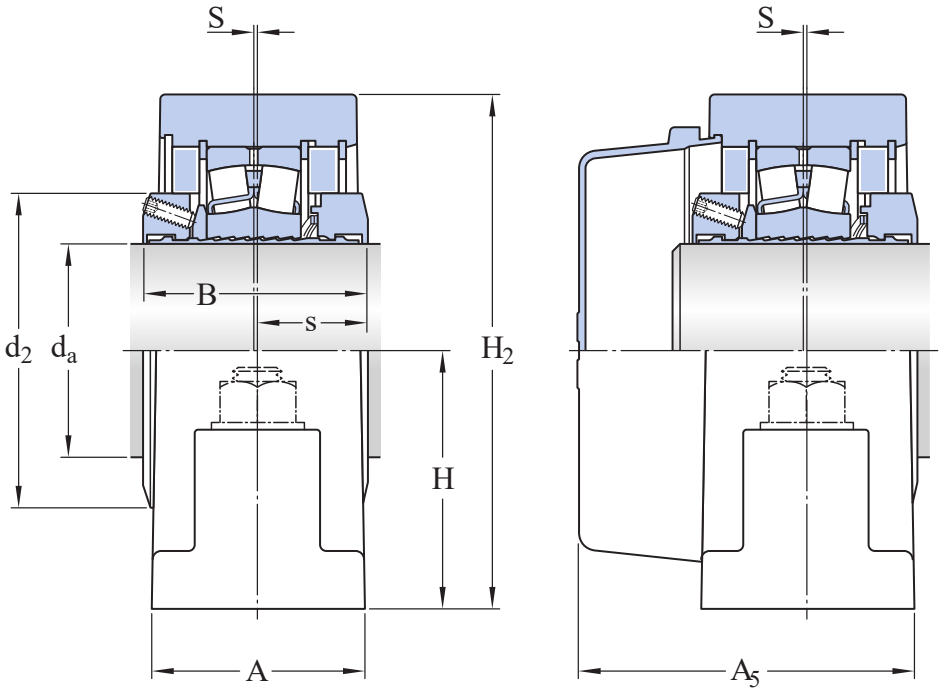

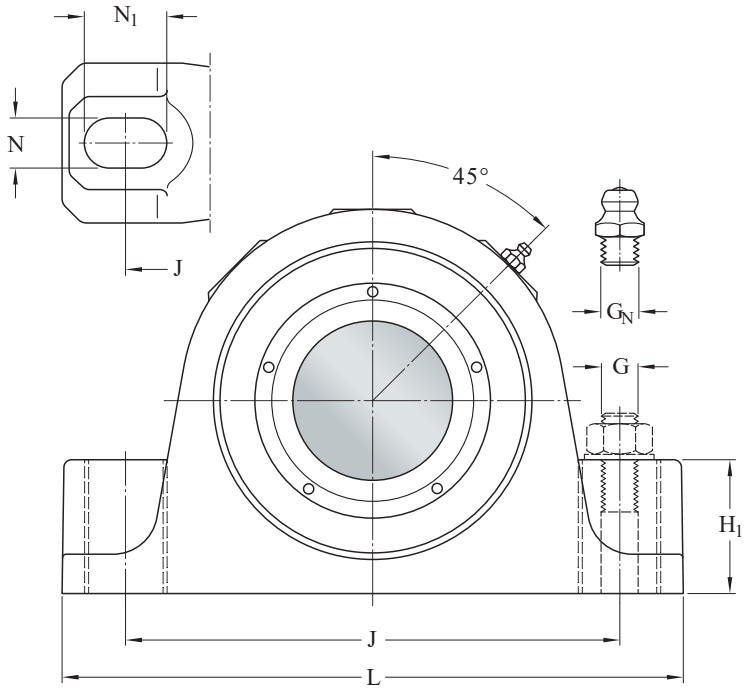

Dimensions

d_a	36.513 mm	Shaft diameter
d_2	65.989 mm	Collar outer diameter
A	53.975 mm	Housing foot width
A_5	76.994 mm	Width including end cover
B	64.691 mm	Inner ring width
H	47.625 mm	Height base to center
H_1	30.163 mm	Housing foot height
H_2	100.013 mm	Housing height
J	min. 119.063 mm	Distance of attachment bolts, min.
J	max. 139.7 mm	Distance of attachment bolts, max.
J	129.381 mm	Distance of attachment bolts
L	174.625 mm	Housing length
N	15.875 mm	Width foot slot width
N_1	26.194 mm	Length of attachment bolt hole
s	32.544 mm	Centre line unit to side face of inner ring
S	0.794 mm	Centre line of "fixed" bearing

GREASE FITTING

G_N	1/8-27 NPT	Thread of grease fitting

Calculation data

Basic dynamic load rating	C	98.5 kN
Basic static load rating	C_0	91.5 kN
Fatigue load limit	P_u	10 kN
Limiting speed		8 000 r/min
Limiting value	e	0.28
Calculation factor	Y_1	2.4
Calculation factor	Y_2	3.6
Calculation factor	Y_0	2.5
Bearing mean diameter	d_m	59.944 mm

Axial holding force of the locking mechanism	P_a	14.9 kN

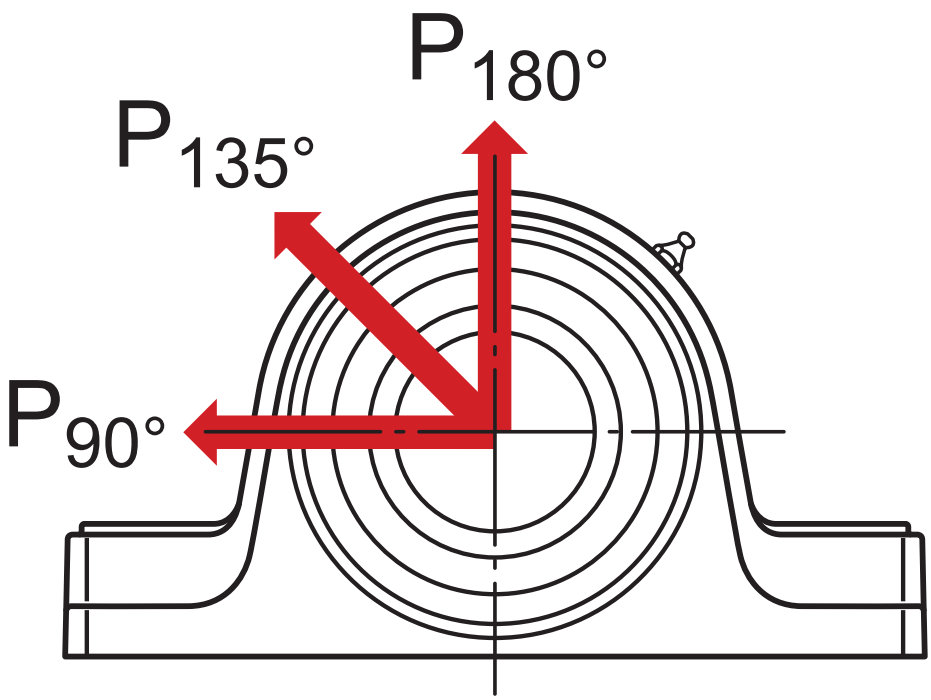

Safe loads

$P_{90°}$	27.6 kN	Safe load at 90°
$P_{135°}$	14.2 kN	Safe load at 135°
$P_{180°}$	17.3 kN	Safe load at 180°

Mounting information

Attachment bolt diameter	G	0.5 in
Set screws		M6-1 x 16mm
Number of set screws		3
Tightening torque for set screws		7.909 N·m
Grease quantity for relubrication		4 g

Produse compatibile

Recommended product

End cover for bearing units	ECY 208

Mai multe informații

Product details

- Pillow block units - metric series
- Pillow block units - inch series
- Permissible misalignment
- Locating / non-locating support
- Loads
- Temperature limits
- Permissible speed
- Lubrication
- Mounting and dismounting
- Condition Monitoring
- Associated products
- Ordering information
- Designation system for SKF Pillow block roller bearing units

Engineering information

- Principles of selecting mounted bearing solutions
- Bearing failure and how to prevent it

Engineering tools

- SKF Product select
- SKF mounting and dismounting instructions

Termeni de utilizare

Prin accesarea și utilizarea acestui site web/aplicație deținut și publicat de AB SKF (publ.) (556007-3495 · Göteborg) („SKF”), sunteți de acord cu următorii termeni și condiții:

Neacordarea garanției și limitarea răspunderii
Deși au fost luate toate măsurile pentru a asigura corectitudinea informațiilor prezentate pe acest site web/aplicație, SKF oferă informațiile respective „CA ATARE” și EXCLUDE TOATE FORMELE DE GARANȚIE EXPRESĂ SAU TACITĂ, INCLUSIV, DAR FARA A SE LIMITA LA, GARANȚIILE TACITE DE VANDABILITATE ȘI DE POTRIVIRE UNUI ANUMIT SCOP. Luați act de faptul că utilizați acest site web/aplicație pe propria răspundere, că vă asumați întreaga responsabilitate pentru toate costurile asociate utilizării site-ului web/aplicației și că SKF nu va fi răspunzătoare pentru nicio daună directă, accidentală, pe cale de consecință sau indirectă, indiferent de natură, determinată de accesarea sau utilizarea de către dvs. a informațiilor sau a produselor software oferite prin acest site web/aplicație.

Termenii și condițiile contractelor privind produsele și serviciile SKF pe care le achiziționați sau le utilizați vor fi valabile pentru toate garanțiile și reprezentările care apar pe acest site web/aplicație.

De asemenea, SKF nu oferă garanții privind corectitudinea și precizia informațiilor care apar pe site-urile web/aplicațiile non-SKF, la care se face referire sau către care există linkuri pe acest site web/aplicație. De asemenea, SKF nu își asumă nicio răspundere pentru materialele create și publicate pe site-urile web/aplicațiile respective de către terțe părți. În plus, SKF nu garantează că acest site web/aplicație sau cele la care acesta trimite prin linkuri nu conțin viruși sau alte elemente dăunătoare.

Servicii ale terților
Când urmăriți conținut YouTube prin intermediul site-urilor web SKF (adică folosind Servicii API YouTube), sunteți de acord să respectați Termenii Serviciului YouTub.

Drepturi de autor
Titularii drepturilor de autor asupra acestui site web/aplicație și asupra informațiilor și produselor software oferite prin acesta sunt SKF, respectiv licențiatorii săi. Toate drepturile rezervate. Toate materialele utilizate sub licență vor menționa licențiatorul care a acordat companiei SKF dreptul de a utiliza materialul respectiv. Sunt interzise reproducerea, duplicarea, copierea, transferul, distribuirea, stocarea, modificarea, descărcarea sau exploatarea în altă manieră a informațiilor și a produselor software oferite prin acest site web/aplicație, dacă SKF nu le-a aprobat în prealabil, în scris. Cu toate acestea, sunt permise reproducerea, stocarea și descărcarea pentru uz individual, fără aprobare scrisă acordată în prealabil de către SKF. Aceste informații și produse software nu vor putea fi furnizate unor terțe părți, indiferent de situație.

Acest site web/aplicație include anumite imagini utilizate sub licență de la Shutterstock, Inc.

Mărci comerciale și brevete
Toate mărcile comerciale, numele de mărci și siglele de corporație afișate pe acest site web/aplicație reprezintă proprietatea SKF sau a licențiatorilor săi și nu pot fi utilizate în nicio manieră fără aprobare scrisă acordată în prealabil de către SKF. Toate mărcile comerciale utilizate sub licență de pe acest site web/aplicație vor menționa licențiatorul care a acordat companiei SKF dreptul de a utiliza marca respectivă. Accesarea acestui site web/aplicație nu acordă utilizatorului niciun drept de licență pentru niciun brevet deținut sau licențiat de SKF.

Modificări
SKF își rezervă dreptul de a modifica sau de a adăuga materiale și informații pe site-ul web/aplicație, în orice moment.